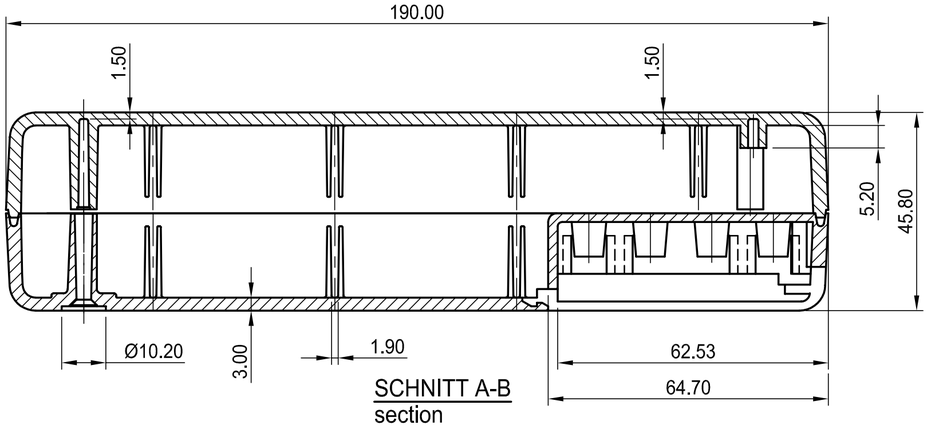

SCHNITT A-B
section

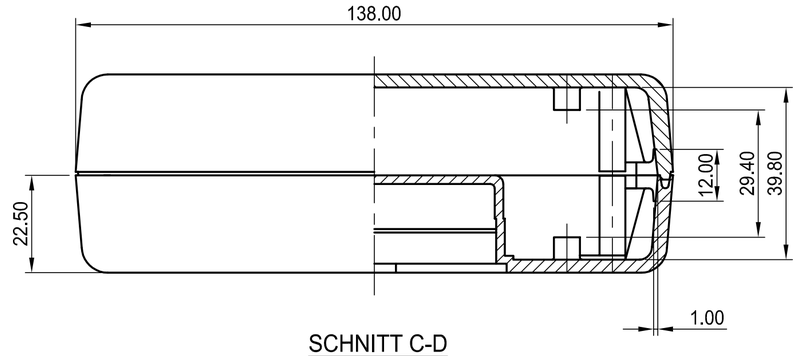

SCHNITT C-D
section

Oberteil
top part

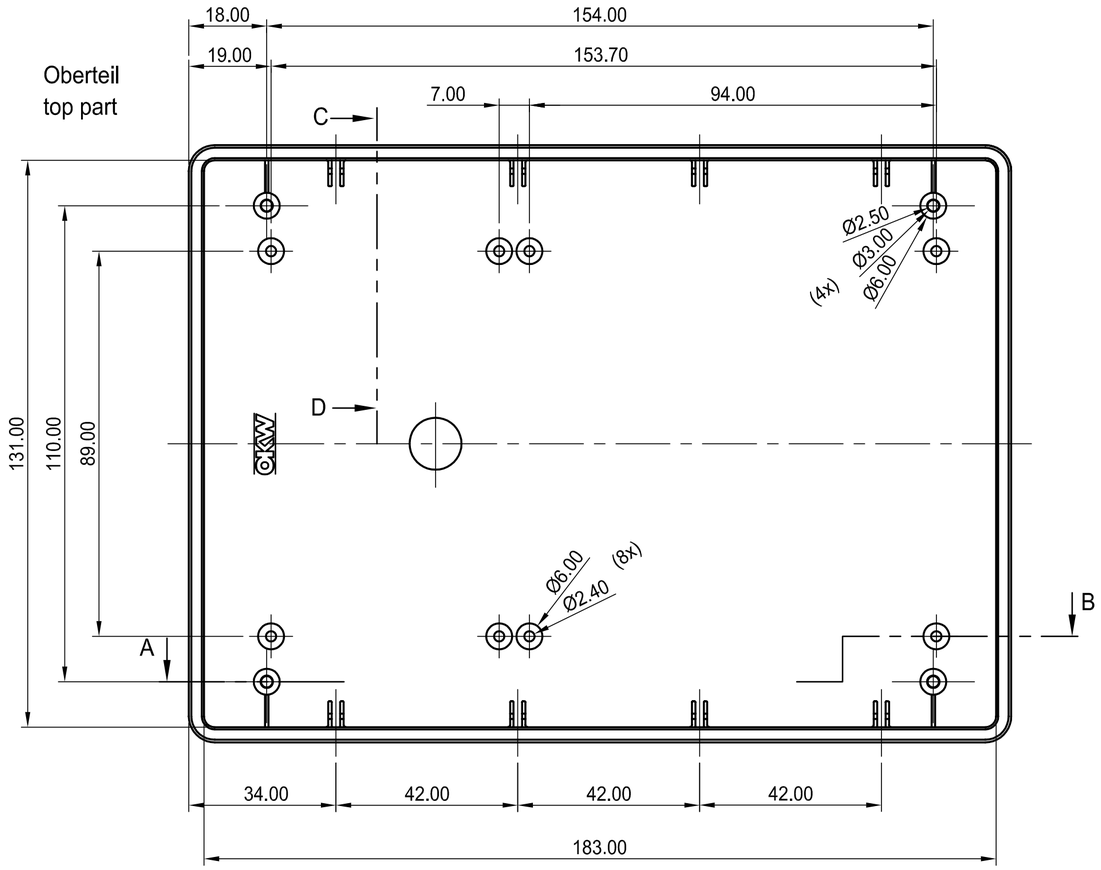

Unterteil
base part

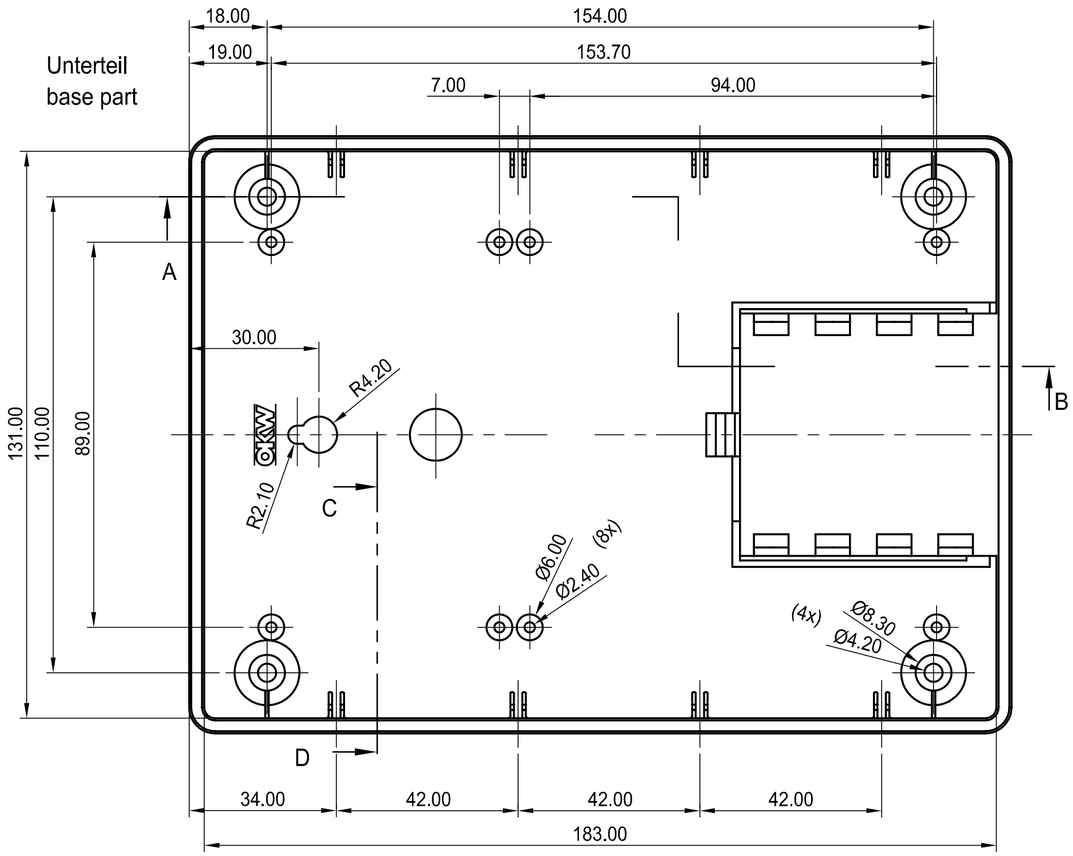

Z (PZ1)

max. Platinengröße: Oberteil 118 x 180 mm, Unterteil mit Batteriefach 118 x 120 mm (Domaussparung unberücksichtigt)

max. size of PCB: top part 118 x 180 mm, base part with battery compartment 118 x 120 mm (cutouts for pillars not taken into consideration)

Informationskopie
wird nicht aktualisiert

Copy for Information
will not be updated

Technische Änderungen vorbehalten. Irrtümer und Druckfehler begründen keinen Anspruch auf Schadenersatz. Wichtige Einbaumaße bitte direkt mit dem aktuellen Produkt abstimmen.

Subject to technical modification without prior notice. Typographical and other errors do not justify any claim for damages. All dimensions should be verified using an actual moulded part.

Sous reserve de modifications techniques. Toute erreur ou faute d'impression ne justifie aucune demande d'indemnisation. Nous prions les clients de verifier les dimensions des composants avec les boitiers avant le montage.

Bearb. am: 02.05.90	Material:	Toleranzen: DIN 16901 T130	DIN 6 Teil 2
Ersteller: Hasselb			
Freigabe:	Farbe:	Zeichnungsart: KUNDE	
Rev. Index: 5			
Stand: 05.09.05	This document contains proprietary information of OKW Gehäusesysteme GmbH and is tendered subject to the conditions that the information be retained in confidence not be reproduced or copied and not be used or incorporated in any product.		Maßstab: 1:1
OKW GEHÄUSE SYSTEME	SCHALE-G SG 190, Vers. III, flat/flat		
	A9413337		Bearbeiter: Hasselb
	Für dieses Dokument behalten wir uns alle Urheberrechte vor. Es darf auch auszugsweise weder vervielfältigt noch Dritten in irgendeiner Form zugänglich gemacht werden.		Dateiname: 00001014