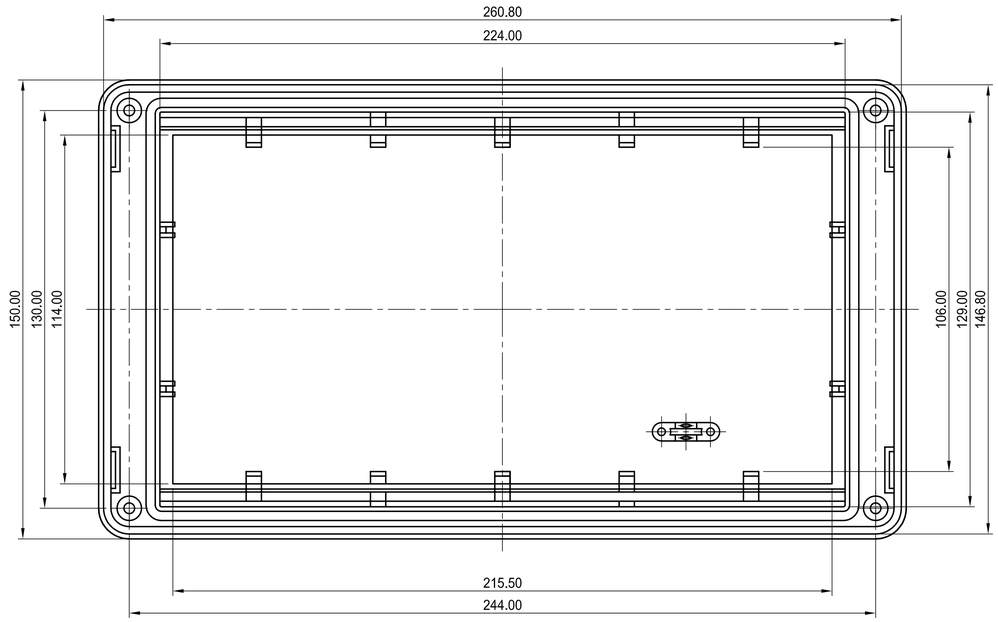

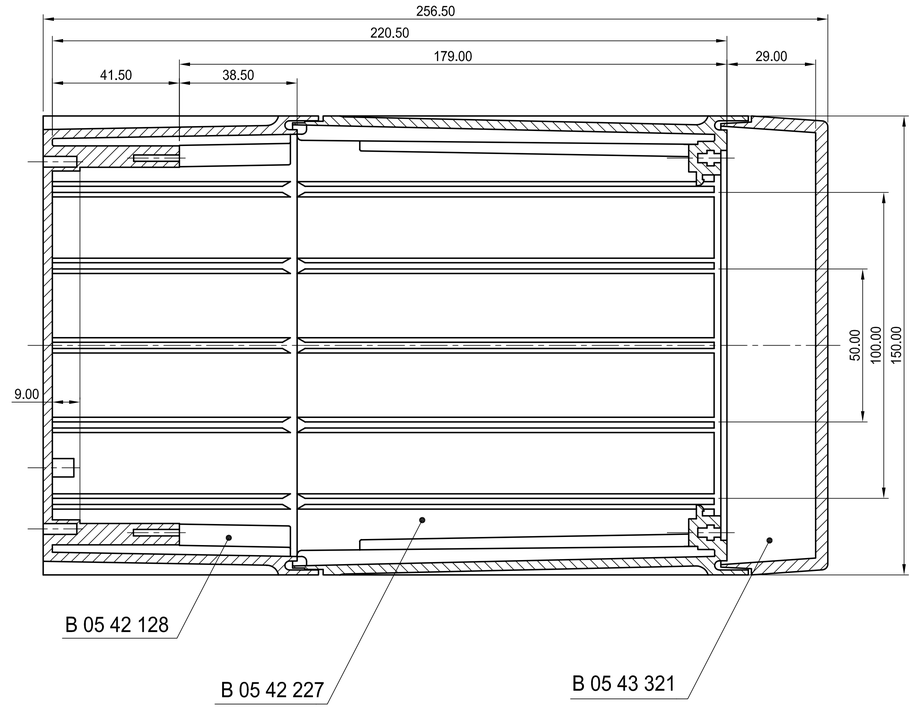

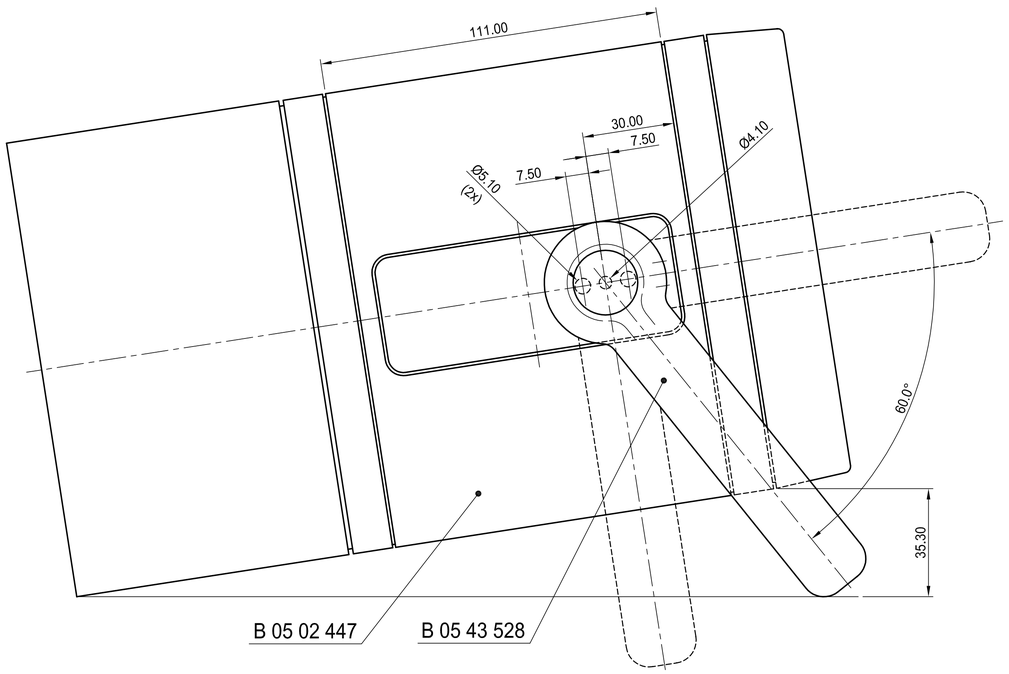

Informationskopie wird nicht aktualisiert	Copy for Information will not be updated	Bearb. am: 06.02.95	Material:
		Ersteller: Hasselb	
		Freigabe:	Farbe:
		Rev. Index: 4	
		Stand: 12.09.05	

Technische Änderungen vorbehalten. Irrtümer und Druckfehler begründen keinen Anspruch auf Schadenersatz. Wichtige Einbaumaße bitte direkt mit dem aktuellen Produkt abstimmen.
Subject to technical modification without prior notice. Typographical and other errors do not justify any claim for damages. All dimensions should be verified using an actual moulded part.
Sous reserve de modifications techniques. Toute erreur ou faute d'impression ne justifie aucune demande d'indemnisation. Nous prions les clients de verifier les dimensions des composants avec les boîtiers avant le montage.

OKW GEHÄUSE SYSTEME

Toleranzen: DIN 16901 T130
Zeichnungsart: KUNDE
DIN 6 Teil 2
Maßstab: 1:1

This document contains proprietary information of OKW Gehäusesysteme GmbH and is tendered subject to the conditions that the information be retained in confidence not be reproduced or copied and not be used or incorporated in any product.

VARIO
324 RHG
B0442217

Bearbeiter: Hasselb
Dateiname: 00001224

Für dieses Dokument behalten wir uns alle Urheberrechte vor. Es darf auch auszugsweise weder vervielfältigt noch Dritten in irgendeiner Form zugänglich gemacht werden.