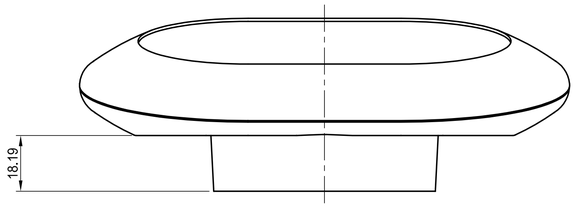


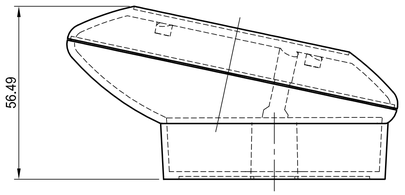


Platine
P C B

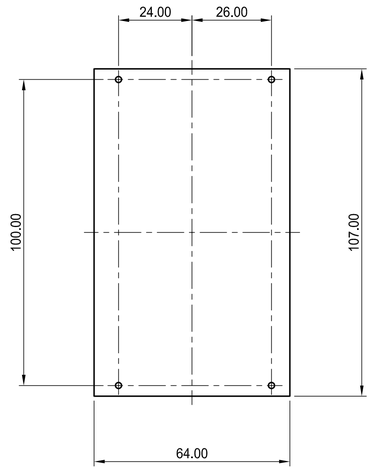


Folientastatur
membrane keyboard

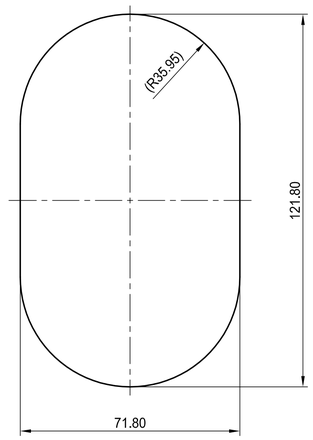


A

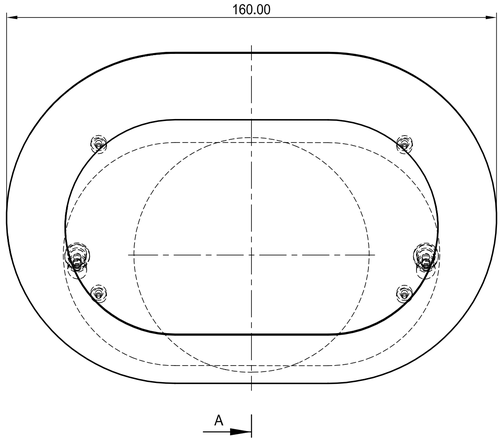


Schnitt A-A
section

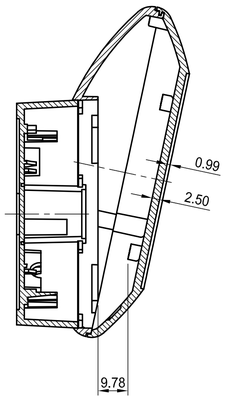


Unterteil- Innenansicht
Buttom-Part Inside View

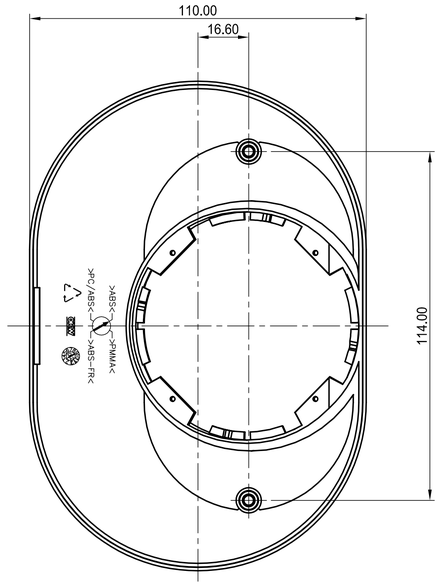


Oberteil- Innenansicht
Top-Part Inside-View

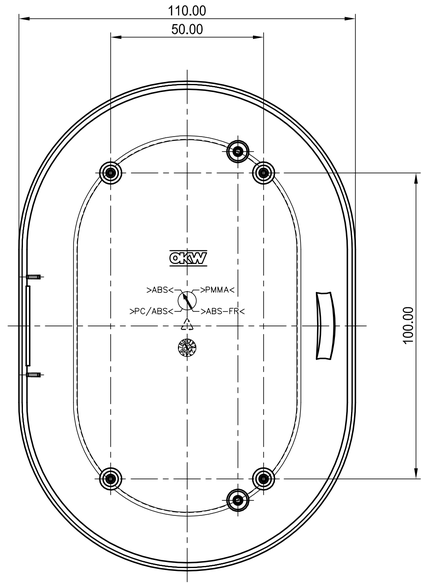


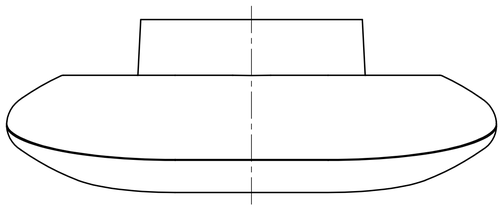

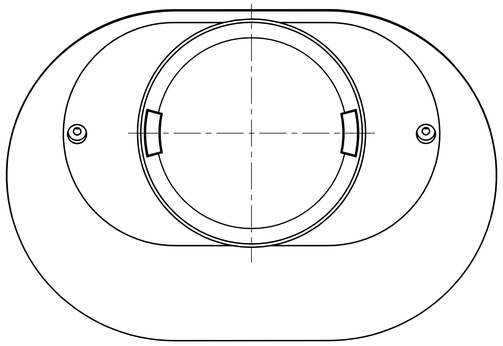

Sockel
base

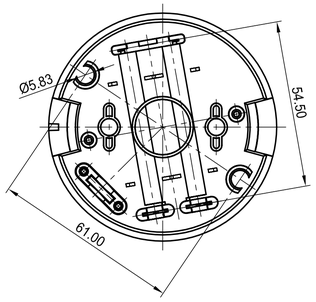


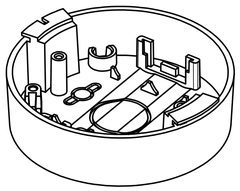

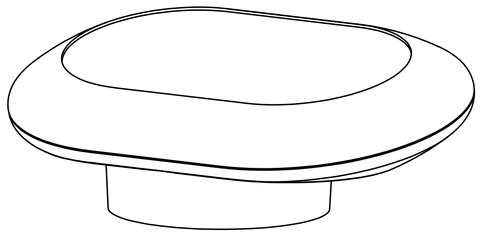

Z (PZ1)

| | | | |
|---|---|---|---|
| Informationskopie<br>wird nicht aktualisiert | Copy for Information<br>will not be updated | Bearb. am: 16.09.05<br>Ersteller: Herrlich<br>Freigabe:<br>Rev. Index: 4<br>Stand: 24.10.07 | Material: |
| Technische Änderungen vorbehalten. Irrtümer und Druckfehler begründen keinen Anspruch auf Schadenersatz. Wichtige Einbaumaße bitte direkt mit dem aktuellen Produkt abstimmen.<br>Subject to technical modification without prior notice. Typographical and other errors do not justify any claim for damages. All dimensions should be verified using an actual moulded part.<br>Sous reserve de modifications techniques. Toute erreur ou faute d'impression ne justifie aucune demande d'indemnisation. Nous prions les clients de verifier les dimensions des composants avec les boîtiers avant le montage. | | | Farbe: |

Toleranzen: DIN 16901 T130
Zeichnungsart: KUNDE
DIN 6 Teil 2
Maßstab: 1 : 1

This document contains proprietary information of OKW Gehäusesysteme GmbH and is tendered subject to the conditions that the information be retained in confidence not be reproduced or copied and not be used or incorporated in any product.

OKW GEHÄUSE SYSTEME

ART-CASE 160
Version VIII, flat

B501683.

Bearbeiter: Hasselb.

Für dieses Dokument behalten wir uns alle Urheberrechte vor. Es darf auch auszugsweise weder vervielfältigt noch Dritten in irgendeiner Form zugänglich gemacht werden.

Dateiname: 00007803